

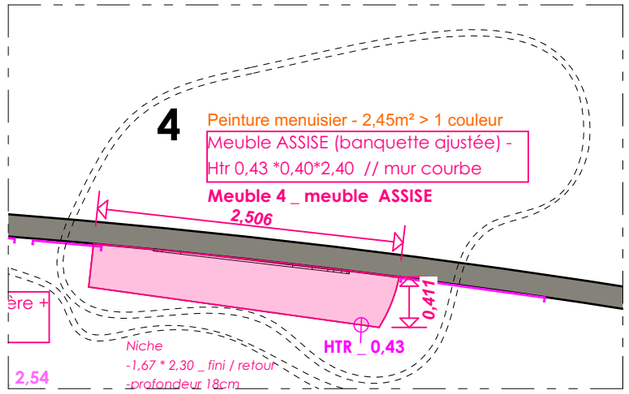

ESPACE OCÉAN _ MEUBLE 4

MEUBLE 4
ASSISE.

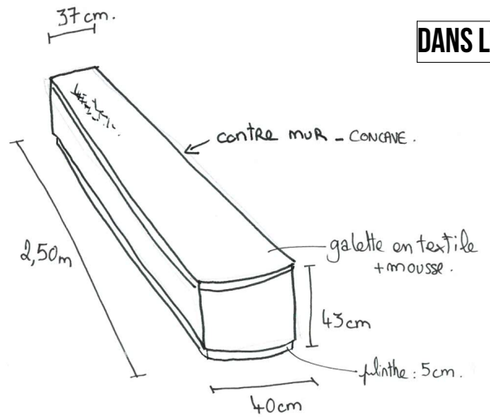

DANS L'ESPACE

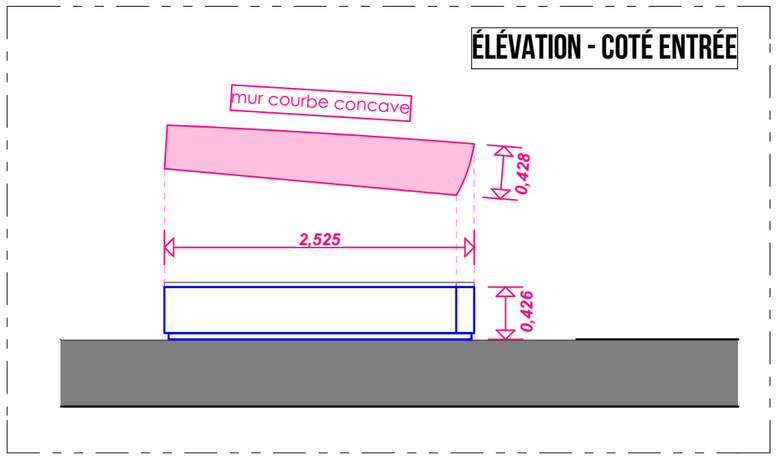

Chaque artisan est reponsable de son oeuvre.
Vérification dimensions plans sur le lieu de chantier.

Gwladys Lafontaine
RIDET _ 1435890-002
Nacre
Agence & Lab.
Gwladys Lafontaine *
gwladyslaf@aol.com
96.95.36
Nacre - Traitement de l'espace

DEVA _ centre culturel
propositions scénographiques

Clients : Province sud
Adresse : centre culturel de DEVA
Bourail // DEVA

Nom/s du/des dessin/s
ESPACE POLYVALENT _ Menuiserie SM, MEUBLE 4 _ élévation face

dessin _ statut _ Mission parallèles
> Mission 2 _ ETUDE

version _ .....
>> ÉTUDE _ _ DCE
Date
10/10/26

Drawing Scale
1:50

Layout ID
A.01.6.6
Revision

Nacre n'est pas responsable de l'usage détourné qui pourrait être fait de ces documents. Ces documents sont réalisés pour étude et peuvent contenir des erreurs, ils n'ont aucune valeur en tant que référence pour quelconque réalisation _ Ils ne peuvent être utilisés comme base pour travaux, ils sont en l'état une base d'étude fournisseurs/artisans & maitre d'oeuvre. Leur utilisation doit être réalisée par une personne référente, un coordinateur.
Ces plans ne peuvent être utilisés pour la réalisation de travaux par un autre maître d'oeuvre que l'architecte d'intérieur* disposant de la propriété morale de son travail SAUF autorisation limpide. Merci